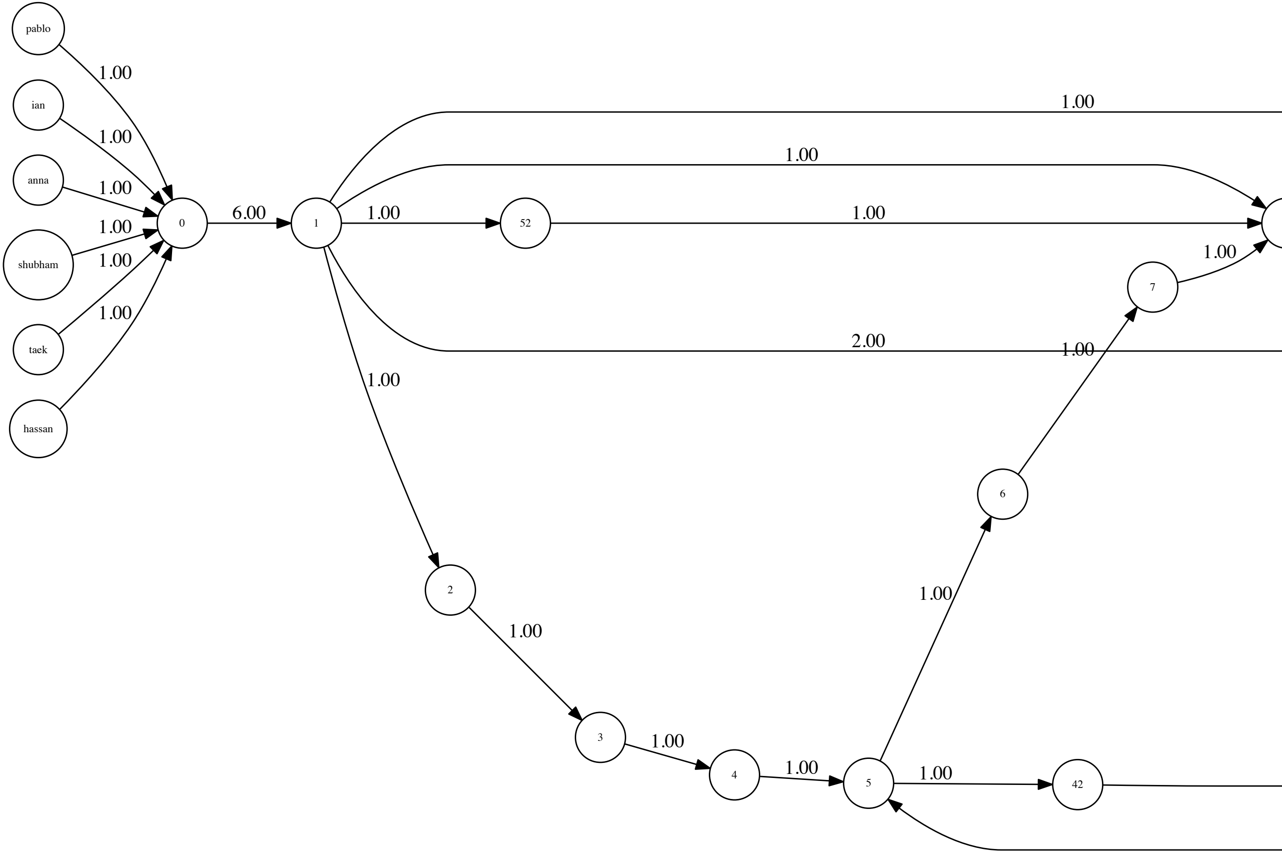
pablo
ian
anna
shubham
taek
hassan
1.00
1.00
1.00
1.00
1.00
1.00
0
6.00
1
1.00
1.00
1.00
52
1.00
7
1.00
2.00
1.00
1.00
2
1.00
3
1.00
4
1.00
5
1.00
6
1.00
42

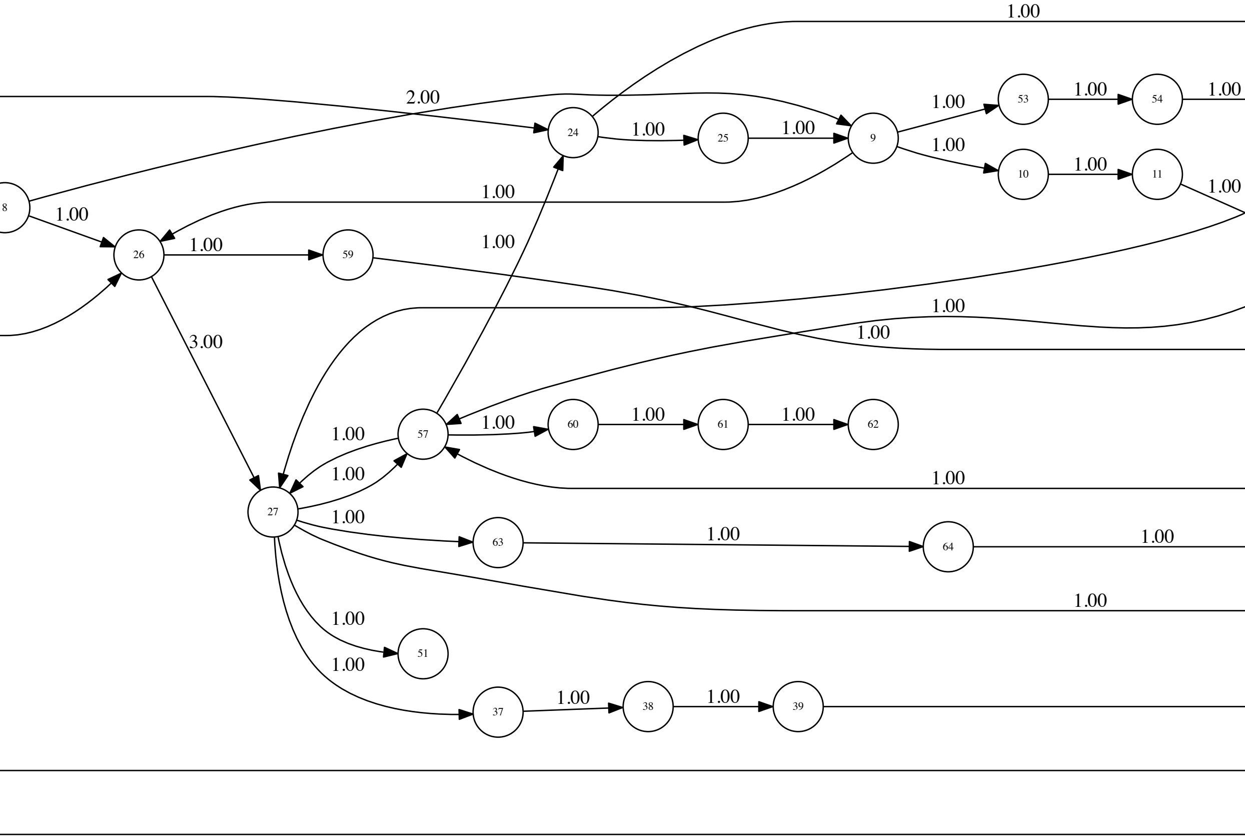
1.00
2.00
24
1.00
25
1.00
9
1.00
53
1.00
54
1.00
1.00
10
1.00
11
1.00
8
1.00
1.00
26
1.00
59
1.00
3.00
1.00
1.00
57
1.00
60
1.00
61
1.00
62
1.00
1.00
1.00
27
1.00
63
1.00
64
1.00
1.00
1.00
51
1.00
37
1.00
38
1.00
39

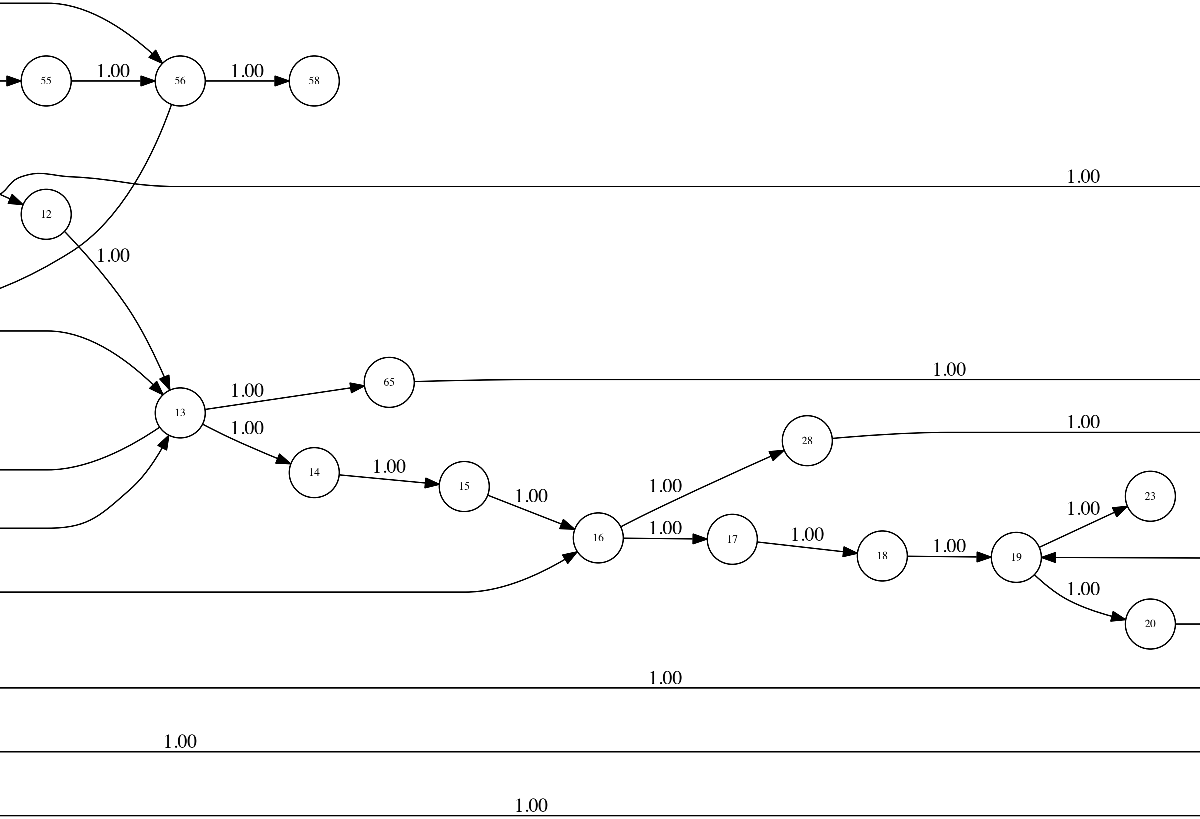
55
1.00
56
1.00
58
1.00
12
1.00
65
1.00
13
1.00
1.00
28
1.00
14
1.00
15
1.00
1.00
23
16
1.00
17
1.00
18
1.00
19
1.00
1.00
20
1.00
1.00
1.00

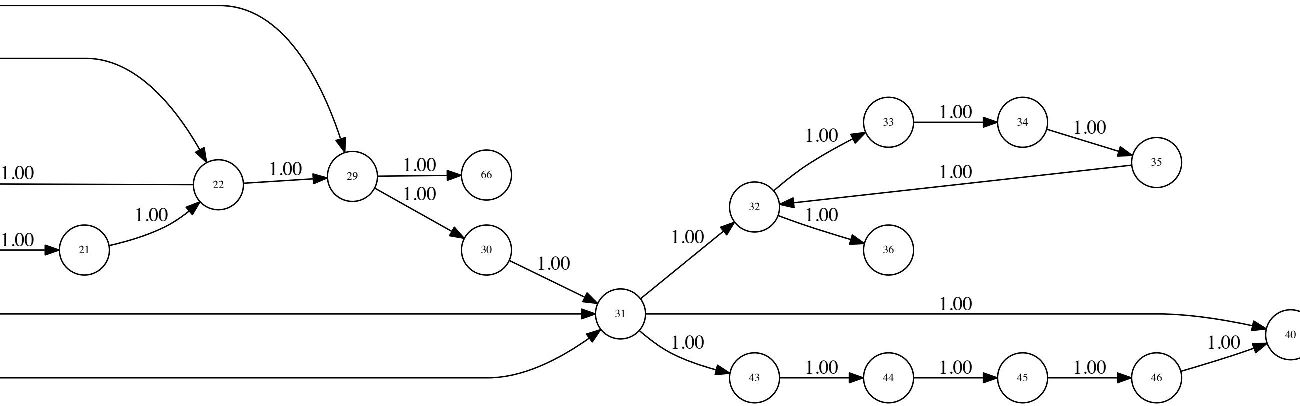
1.00
33
1.00
34
1.00
1.00
35
1.00
1.00
1.00
1.00
22
29
66
1.00
1.00
32
1.00
36
1.00
21
30
1.00
31
1.00
40
1.00
1.00
43
1.00
44
1.00
45
1.00
46
1.00

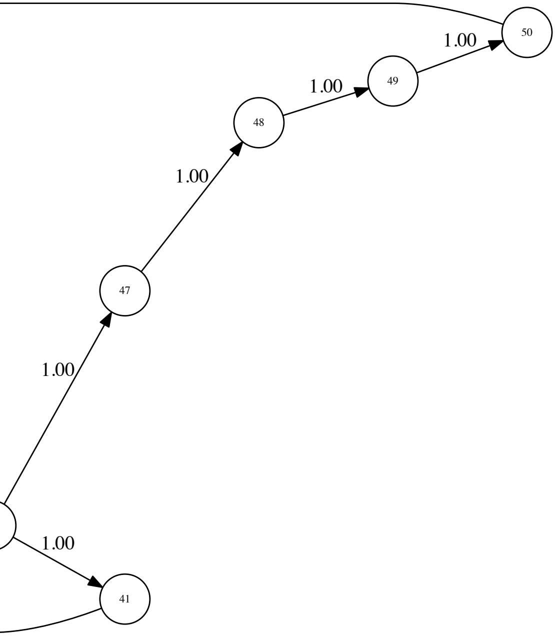
50
1.00
49
1.00
48
1.00
47
1.00
1.00
41